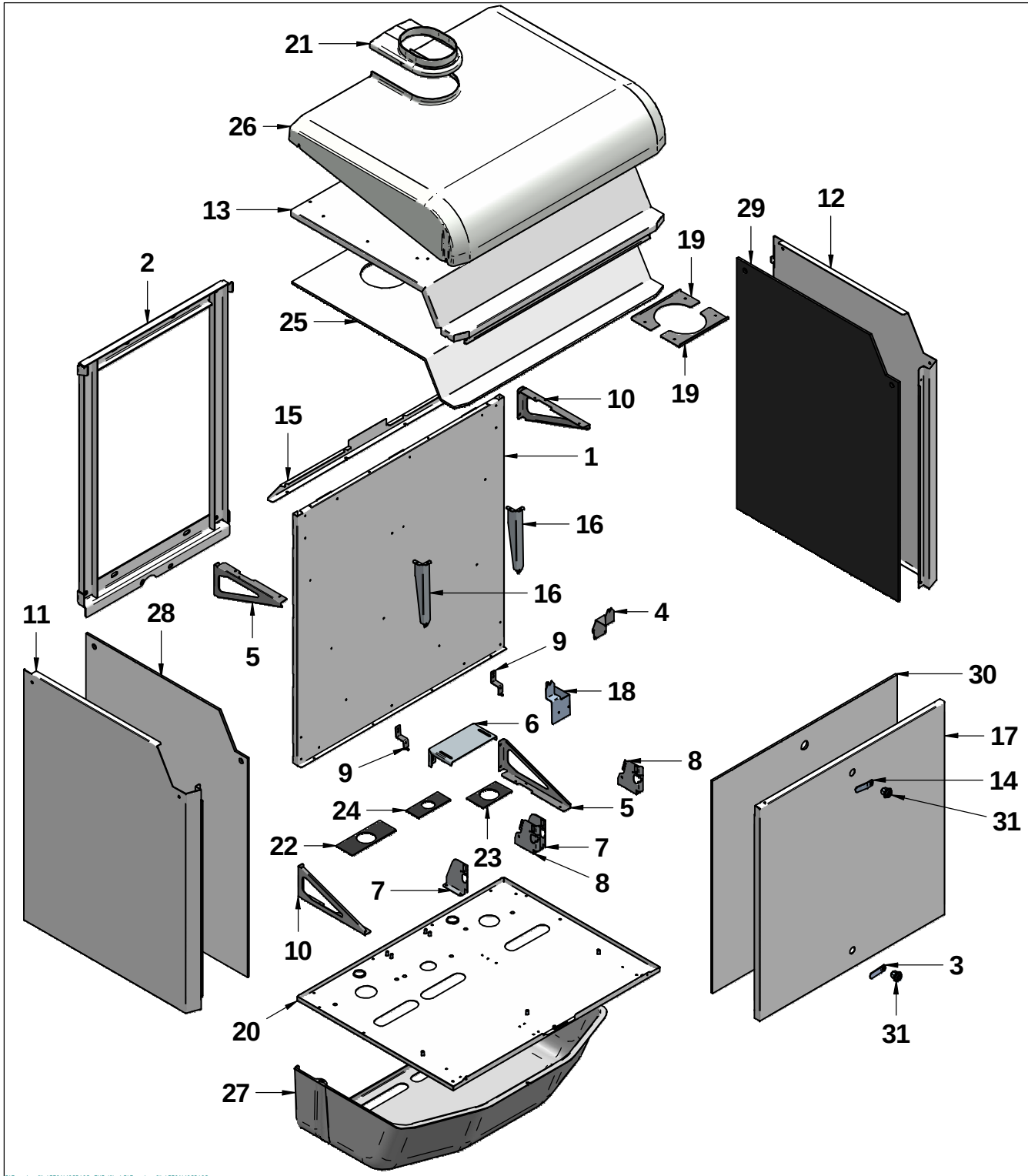

N°	Code	Description	Qty
1	12-02243	FRAME	1
2	12-02277	FRAME SUPPORT	1
3	15-00061	STRAIGHT BRACKET FOR BOX LOCK	1
4	15-00996	TRANSFORMER FIXING PLATE	1
5	15-01353	ROOM-SEALED CH.TOP REINFORCING BRACKET	2
6	15-01354	SPACER	1
7	15-01363	SLAVE CONTROL PANEL LEFT SIDE BRACKET - R1K	2
8	15-01364	SLAVE CONTROL PANEL RIGHT SIDE BRACKET R1K	2
9	15-01461	CONDENSATE TRAP SUPPORT BRACKET	2
10	15-01462	ROOM-SEALED CH.TOP REINFORCING LEFT SIDE	2
11	15-01641	LEFT SIDE CASING PANEL	1
12	15-01642	CASING RIGHT SIDE PANEL	1
13	15-01643	ROOM-SEALED CHAMBER TOP PLATE	1
14	15-01651	PLATE FOR UPPER LOCK CLOSURE	1
15	15-01672	TOP HEAD - DOUBLE BOX MODULO SU	1
16	15-01673	EXCHANGER MOUNTING BRACKET	2
17	15-01700	CASING FRONT PANEL	1
18	15-01763	TRANSFORMER-AIR PRESSURE SWITCH FIXING	1
19	15-01767	RIGHT/LEFT FLUE FIXING BRACKET	2
20	15-01778	ROOM-SEALED CHAMBER BOTTOM PLATE	1
21	35-00118	RAIN PROTECTION COVER - RAL 7035	1
22	35-00146	LEFT MANIFOLD INSULATION	1
23	35-00147	RIGHT MANIFOLD INSULATION	1
24	35-00148	GAS MANIFOLD INSULATION	1
25	35-00159	TOP HEAD INSULATION - DOUBLE BOX MODULO	1
26	35-00183	RAIN CASING TOP COVER - THERMOFORMED	1
27	35-00194	THERMOFORMED CASING GRILL	1
28	35-00203	INSULATION LEFT PANEL	1
29	35-00204	INSULATION RIGHT PANEL	1
30	35-00205	INSULATION FRONT PANEL	1
31	89152NA	KEY FOR METALLIC BOX/CASING	2

Disegnatore	Rev.	data revisione	Autore revisione	Descrizione revisione
cristian.pazzaglini				
Modificato				
cristian.pazzaglini				

Data di creazione	Scala	Materiale	Sp.	Peso (Kg)
04/10/2018	1:10			22366.759

Note

Descrizone completa

A1K 100 R POWER-TECH ERP SK.2 - MET AUS - CS R2 NoCOV

DATI TECNICI E MISURE NON SONO IMPEGNATIVE. LA DITTA SI RISERVA IL DIRITTO DI EVENTUALI VARIAZIONI SENZA L' OBBLIGO DI PREAVVISO. SI DECLINA OGNI RESPONSABILITA' PER EVENTUALI INESATTEZZE CONTENUTE NEL PRESENTE OPUSCOLO SE DOVUTE AD ERRORI DI STAMPA. © DI TRASCRIZIONE. TUTTI I DIRITTI SONO RISERVATI. NESSUNA PARTE DI QUESTO DOCUMENTO PUO' ESSERE RIPRODOTTA, MEMORIZZATA IN SISTEMI DI ARCHIVIO O TRASMESSA IN QUALSIASI FORMA O MEZZO ELETTRONICO, MECCANICO, FOTOCOPIA O ALTRO SENZA LA PREVENTIVA AUTORIZZAZIONE DELLA DITTA.

ALEABRAX SYSTEMS

Codice	Revisione
G501A182BA02	00

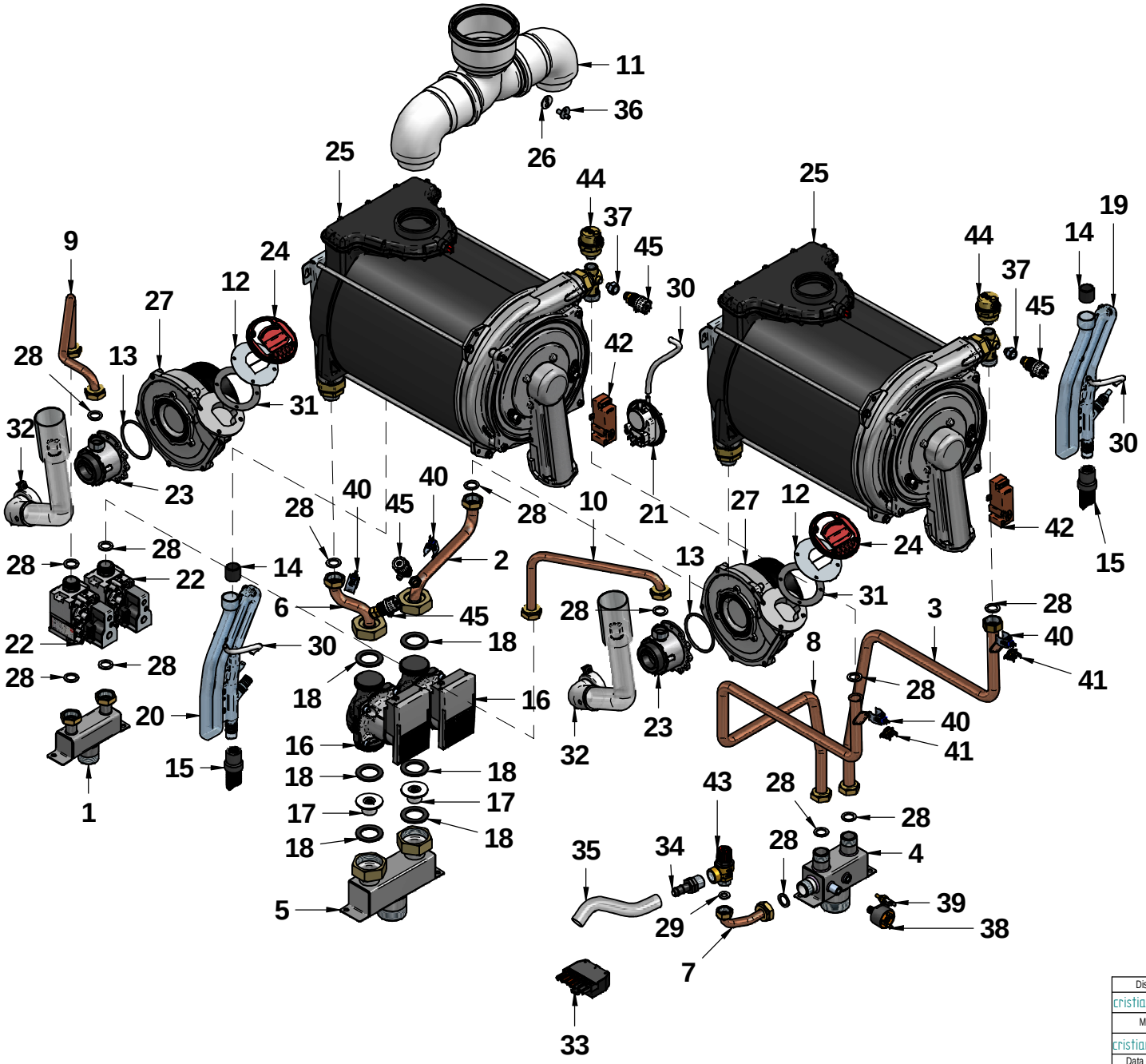

N°	Code	Description	Qty
1	12-01715	GAS VALVES MANIFOLD	1
2	12-01727	PIPE Ø18 - HEAT EXCHANGER 2	1
3	12-01731	PIPE Ø18 HTG FLOW - HEAT EXCHANGER 2	1
4	12-01865	HEATING FLOW MANIFOLD	1
5	12-01866	HEATING RETURN MANIFOLD	1
6	12-01873	PIPE Ø18 - HEAT EXCHANGER LEFT SIDE	1
7	12-01905	PIPE Ø14 SAFETY VALVE	1
8	12-01961	PIPE Ø18 EXCHANGER 1 HTG FLOW	1
9	12-02203	PIPE Ø14 GAS VALVE	1
10	12-02204	PIPE Ø14 GAS VALVE	1
11	12-02231	SINGLE OUTLET FLUE MANIFOLD	1
12	15-01624	BURNER FLANGE 34+50 KW SK.3	2
13	25-00386	O-RING 62,00x3 VENTURI	2
14	25-00526	CONDENSATE DRAIN TERMINAL	2
15	25-00527	CONDENSATE DRAIN PIPE	2
16	25-00529	PUMP YONOSPARA RS25/7.5-130-PW M1	2
17	25-00530	NON-RETURN VALVE 1"1/2	2
18	25-00531	WASHER 1"1/2 EPDM	6
19	25-00539	CONDENSATE TRAP / SIPHON IN PP	1
20	25-00696	CONDENSATE TRAP / SIPHON IN PP	1
21	30-00024	AIR PRESSURE SWITCH 3.28 - 2.98	1
22	30-00134	GAS VALVE - SIT 848 SIGMA	2
23	30-00214	VENTURI NAT.GAS	2
24	30-00286	FLANGE WASHER WITH CLAPET	2
25	30-00334	RADIANT EXCHANGER SK1.2 50 MONOTHERMIC	2
26	35-00275	ADHESIVE INSULATION FOR PRESSURE SENSOR	1
27	40-00244	EXHAUST FAN RG128/1300	2
28	43001LA	WASHER Ø 23.5x17x2 3/4" -AFM34	13
29	43002LA	WASHER Ø 18.5x10.2x2 1/2" -AFM34	1
30	43018LA	SYLICON/TRANSPARENT PIPE Ø 8x4	3
31	43278LA	FLANGE WASHER D.82 EPDM	2
32	50-00397	AIR INTAKE PIPE - LEFT MOUNTING	2
33	50005LA	S7PM09STD MALE CONNECTION w/S7PF00DIN	1
34	55-00355	RUBBER.HOLDER 1/2"x16	1
35	55-00356	ANTIFREEZE PIPE Ø14x19R2K - 0133050183800	1
36	55-00619	PRESSURE POINT R1K 100 RAIN	1
37	56048LA	ADAPTER 2520 1/8-1/4	2
38	59015LA	WATER PRESSURE SWITCH PC5411	1
39	73507LA	WHITE SENSOR 1/8"	1
40	73516LA	HTG CLIP SENSOR X PIPE 17/18mm BLUE	4
41	86006LA	SAFETY THERMOSTAT 95gr(ø)E.	2
42	88023LA	IGN.TRANSFORMER AC 230VAC50-60HZ	2
43	96005LA	SAFETY VALVE 1/2" 3 bar	1
44	96012LA	AUTOMATIC AIR VENT VALVE 3/8"	2
45	96055LA	AIR VENT VALVE 1/4 METAL	4

Disegnatore	Rev.	data revisione	Autore revisione	Descrizione revisione
cristian.pazzaglini	01	24/01/2019	cristian.pazzaglini	Cambiata presa pressione e aggiunta guarniz. apposita
Modificato				
cristian.pazzaglini				

Data di creazione	Scala	Materiale	Sp.	Peso (Kg)
04/10/2018	1:7			22344.241

Note

Descrizione completa

A1K 100 R POWER-TECH ERP SK.2 - MET AUS - CS R2 NoCOV

ALEABRAX SYSTEMS

Codice	Revisione
G501A182BA02	01

DATI TECNICI E MISURE NON SONO IMPEGNATIVE. LA DITTA SI RISERVA IL DIRITTO DI EVENTUALI VARIAZIONI SENZA L' OBBLIGO DI PREAVVISO. SI DECLINA OGNI RESPONSABILITA' PER EVENTUALI INESATTEZZE CONTENUTE NEL PRESENTE OPUSCOLO SE DOVUTE AD ERRORI DI STAMPA. © DI TRASCRIZIONE. TUTTI I DIRITTI SONO RISERVATI. NESSUNA PARTE DI QUESTO DOCUMENTO PUO' ESSERE RIPRODOTTA, MEMORIZZATA IN SISTEMI DI ARCHIVIO O TRASMESSA IN QUALSIASI FORMA O MEZZO ELETTRONICO, MECCANICO, FOTOCOPIA O ALTRO SENZA LA PREVENTIVA AUTORIZZAZIONE DELLA DITTA.

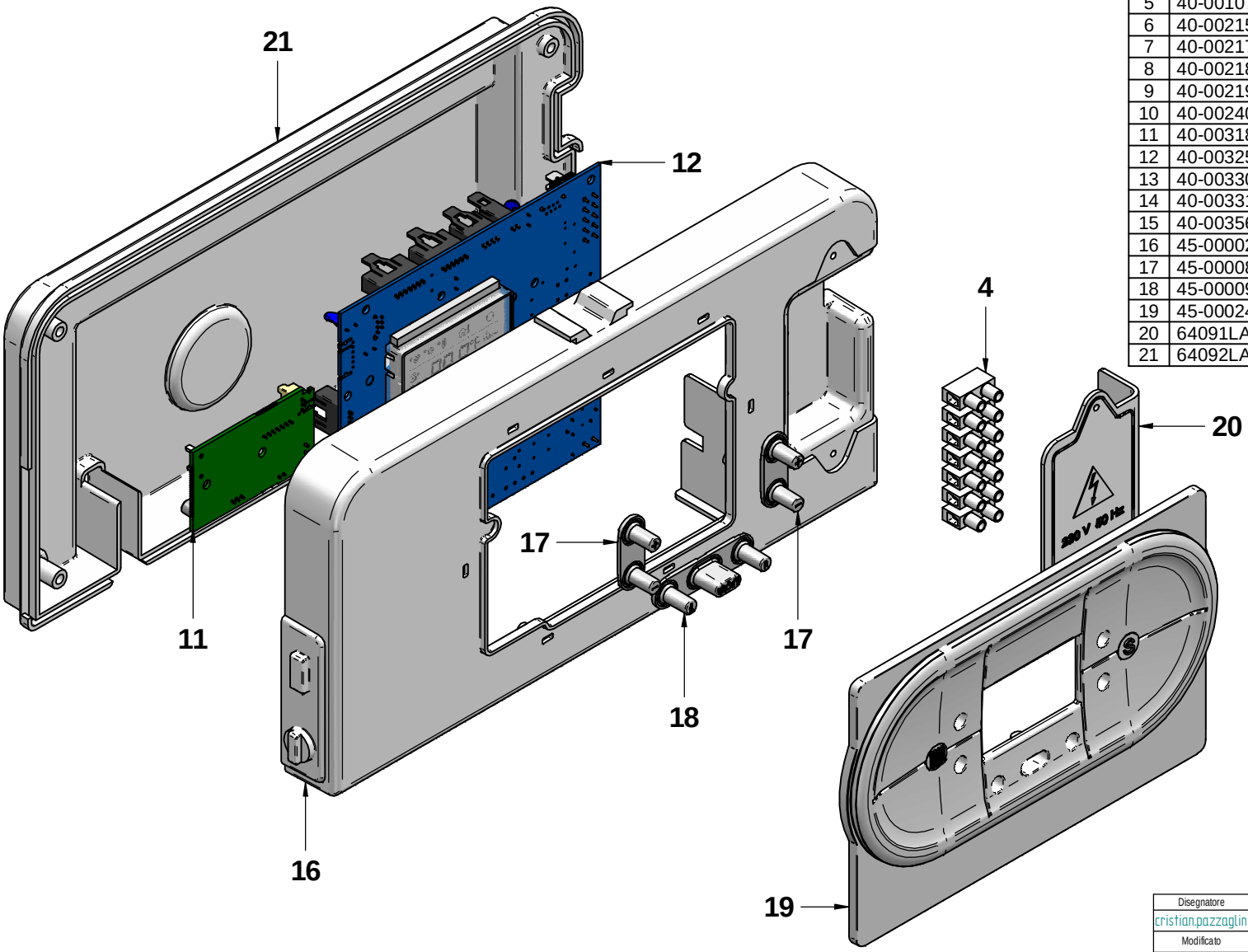

N°	Code	Description	Qt.
1	31380LA	EXHAUST FAN CABLE	1
2	31414LA	PUMP CABLE	1
3	40-00097	WATER PRESSURE SWITCH CABLE	1
4	40-00103	POWER SUPPLY CABLE	1
5	40-00107	FRAME-PRINTED CIRCUIT BOARD CABLE	1
6	40-00215	SAFETY THERMOSTAT CABLE	1
7	40-00217	POWER SUPPLY CABLE/EXHAUST FAN CABLE	1
8	40-00218	EXHAUST FAN CABLE	1
9	40-00219	THERMO FUSE CABLE	1
10	40-00240	PWM PUMP/D.H.W. SENSOR CABLE	1
11	40-00318	MODBUS/CASCADE SYSTEMS INTERFACE PCB	1
12	40-00325	PRINTED CIRCUIT BOARD R2 PANEL	1
13	40-00330	GAS VALVE/TRANSFORMER CABLE -	1
14	40-00331	MODBUS PCB CABLE	1
15	40-00356	D.H.W/HEATING SENSOR CABLE	1
16	45-00002	CONTROL PANEL R1	1
17	45-00008	2 BUTTONS GROUP R2 PANEL	2
18	45-00009	3 BUTTONS GROUP R2 PANEL	1
19	45-00024	CONTROL PANEL FRONT COVER	1
20	64091LA	CONTROL PANEL TERMINAL BOARD COVER OBLO'	1
21	64092LA	CONTROL PANEL BACK PLATE OBLO'	1

Disegnatore	Rev.	data revisione	Autore revisione	Descrizione revisione
cristian.pazzaglini	01	15/11/2017	cristian.pazzaglini	41-00218 sostituito con 31380LA
Modificato				
cristian.pazzaglini				

Data di creazione	Scala	Materiale	Sp.	Peso (Kg)
25/09/2017	1:1.8			352.682

Note

Descrizione completa

CONTROL PANEL COMPLETE MASTER

A1K 100 - A1K 100 *R*

DATI TECNICI E MISURE NON SONO IMPEGNATIVE. LA DITTA SI RISERVA IL DIRITTO DI EVENTUALI VARIAZIONI SENZA L' OBBLIGO DI PREAVVISO. SI DECLINA OGNI RESPONSABILITA' PER EVENTUALI INESATTEZZE CONTENUTE NEL PRESENTE OPUSCOLO SE DOVUTE AD ERRORI DI STAMPA. © DI TRASCRIZIONE. TUTTI I DIRITTI SONO RISERVATI. NESSUNA PARTE DI QUESTO DOCUMENTO PUO' ESSERE RIPRODOTTA, MEMORIZZATA IN SISTEMI DI ARCHIVIO O TRASMESSA IN QUALSIASI FORMA O MEZZO ELETTRONICO, MECCANICO, FOTOCOPIA O ALTRO SENZA LA PREVENTIVA AUTORIZZAZIONE DELLA DITTA.

ALEABRAX SYSTEMS

Codice	Revisione
41-00236	01

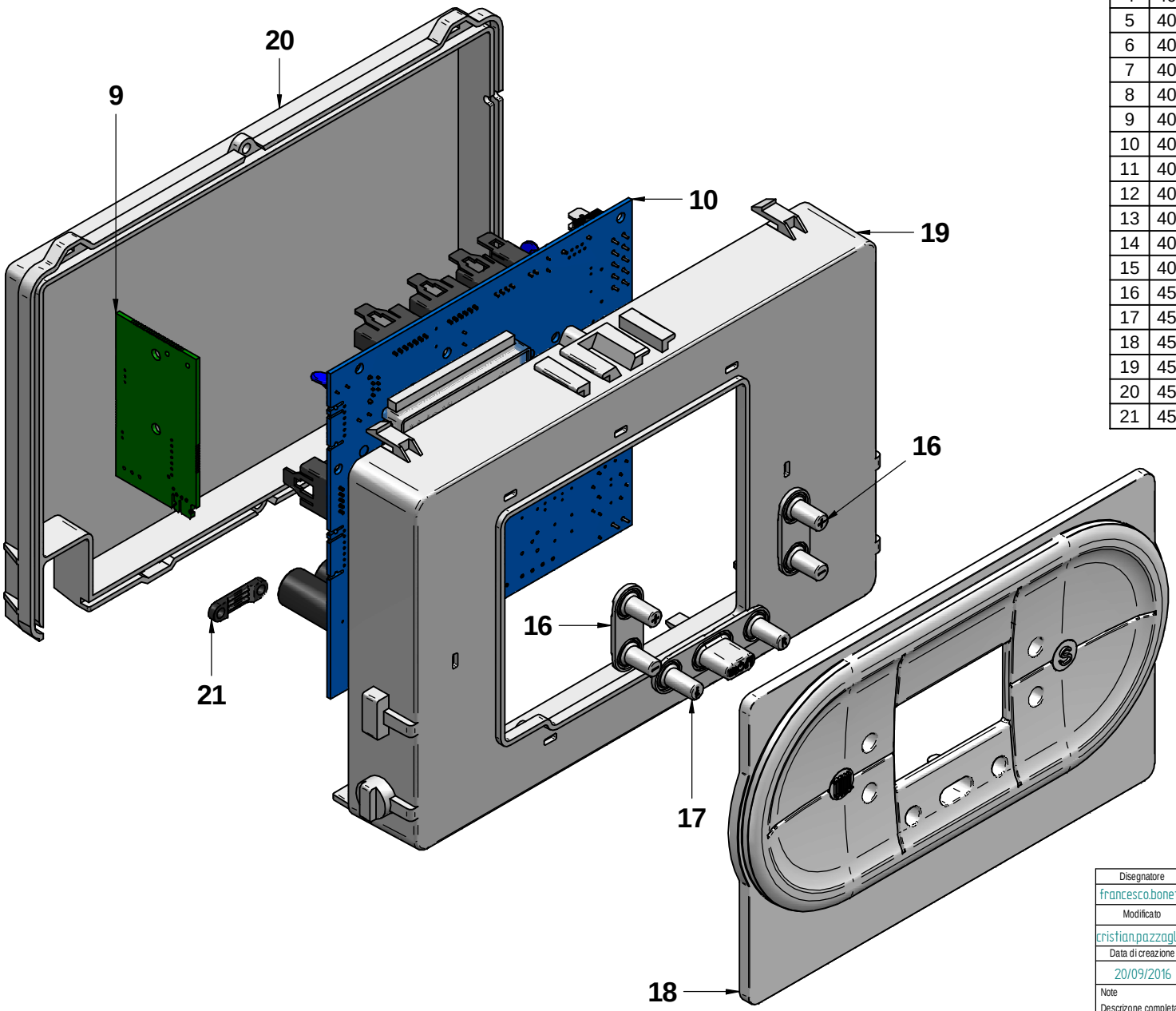

N°	Code	Description	Qty
1	31352LA	D.H.W SENSOR CABLE - RSM20019	1
2	31370LA	PUMP CABLE	1
3	31380LA	EXHAUST FAN CABLE	1
4	40-00107	FRAME-PRINTED CIRCUIT BOARD CABLE	1
5	40-00215	SAFETY THERMOSTAT CABLE	1
6	40-00217	POWER SUPPLY CABLE/EXHAUST FAN CABLE	1
7	40-00219	THERMO FUSE CABLE	1
8	40-00240	PWM PUMP/D.H.W. SENSOR CABLE	1
9	40-00318	MODBUS/CASCADE SYSTEMS INTERFACE	1
10	40-00325	PRINTED CIRCUIT BOARD R2 PANEL	1
11	40-00329	POWER SUPPLY CABLE SLAVE PCB	1
12	40-00330	GAS VALVE/TRANSFORMER CABLE -	1
13	40-00331	MODBUS PCB CABLE	1
14	40-00332	MASTER/SLAVE PCBs CONNECTING CABLE	1
15	40-00333	WATER PRESSURE SWITCH/SLAVE PCB LINK	1
16	45-00008	2 BUTTONS GROUP R2 PANEL	2
17	45-00009	3 BUTTONS GROUP R2 PANEL	1
18	45-00024	CONTROL PANEL FRONT COVER	1
19	45-00032	CONTROL PANEL FRONTAL COVER R5	1
20	45-00033	CONTROL PANEL BACK PLATE	1
21	45-00051	CABLE CLAMPS	1

Disegnatore	Rev.	data revisione	Autore revisione	Descrizione revisione
francesco.bonetti	01	15/11/2017	cristian.pazzaglini	41-00218 sostituito con 31380LA
Modificato				
cristian.pazzaglini				

Data di creazione	Scala	Materiale	Sp.	Peso (Kg)
20/09/2016	1:1.5			398.527

Note

Descrizione completa

CONTROL PANEL COMPLETE SLAVE
A1K 100 - A1K 100 *R*

ALEABRAX SYSTEMS

Codice: 41-00217

Revisione: 01

DATI TECNICI E MISURE NON SONO IMPEGNATIVE. LA DITTA SI RISERVA IL DIRITTO DI EVENTUALI VARIAZIONI SENZA L' OBBLIGO DI PREAVVISO. SI DECLINA OGNI RESPONSABILITA' PER EVENTUALI INESATTEZZE CONTENUTE NEL PRESENTE OPUSCOLO SE DOVUTE AD ERRORI DI STAMPA. O DI TRASCRIZIONE. TUTTI I DIRITTI SONO RISERVATI. NESSUNA PARTE DI QUESTO DOCUMENTO PUO' ESSERE RIPRODOTTA, MEMORIZZATA IN SISTEMI DI ARCHIVIO O TRASMESSA IN QUALSIASI FORMA O MEZZO ELETTRONICO, MECCANICO, FOTOCOPIA O ALTRO SENZA LA PREVENTIVA AUTORIZZAZIONE DELLA DITTA.

N°	Code	Description	Qty
1	13-00355	RADIANT HEAT EXCHANGER BACK PANEL	1
2	13-00376	RADIANT HEAT EXCHANGER FRONT PANEL	1
3	25-00312	O-RING EXCHANGER DOOR	1
4	30-00104	CERAMIC FIBRE - BOTTOM	1
5	30-00131	CERAMIC AIRBED	1
6	30-00325	CERAMIC FIBRE-ROUND TYPE 30SP.	1
7	35026LA	ELECTRODE WASHER	2
8	40-00127	IGNITION ELECTRODE ISO-USA.w/CABLE	1
9	40-00128	IONISATION ELECTRODE ISO-USA w/CABLE	1
10	55-00137	WASHER 74x61 sp.17 EPDM	1
11	73517LA	THERMO FUSE 102øC RED ISOTHERM. 1/4"	1

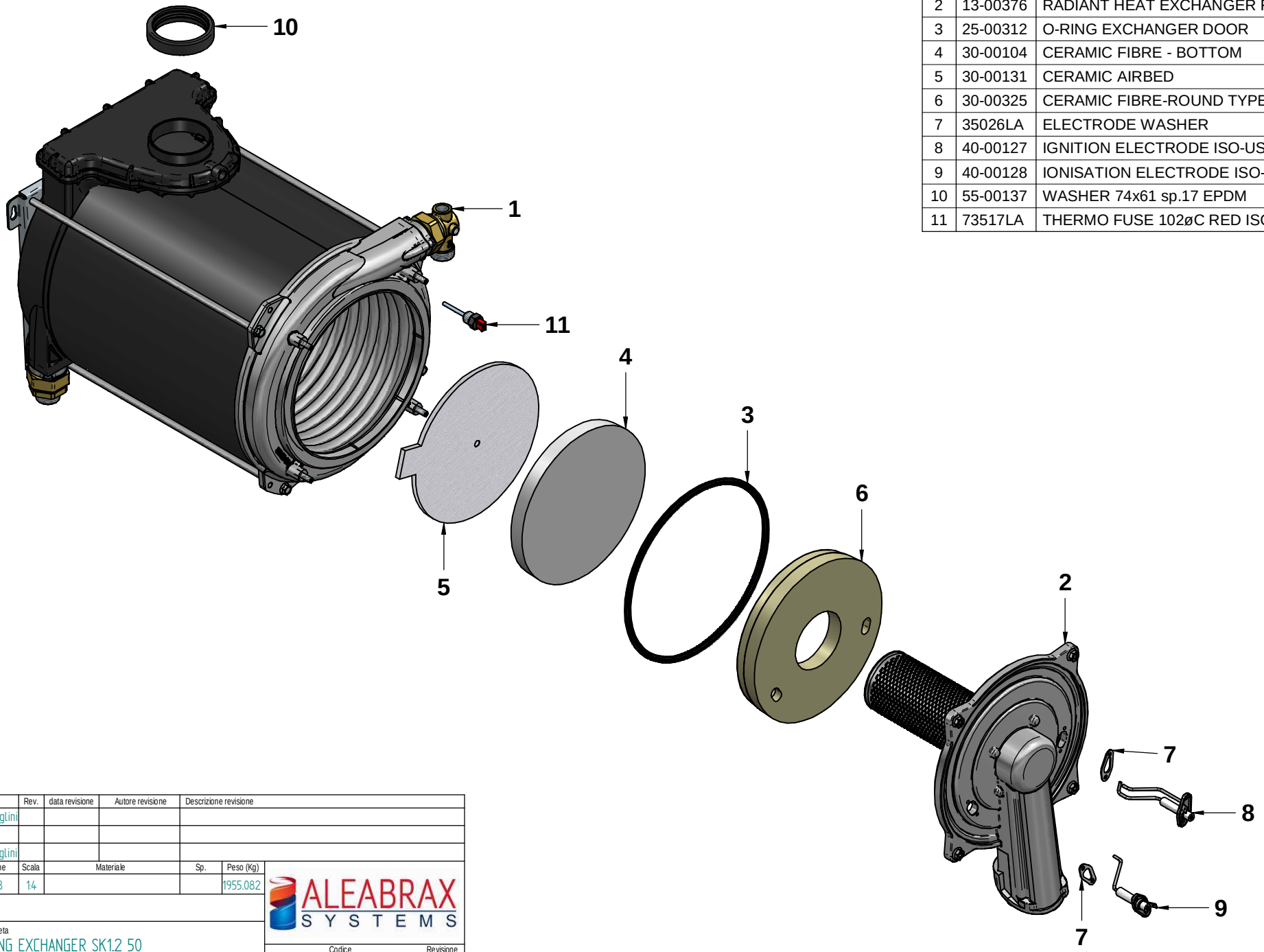

Disegnatore	Rev.	data revisione	Autore revisione	Descrizione revisione
cristian.pazzaglini				
Modificato				
cristian.pazzaglini				

Data di creazione	Scala	Materiale	Sp.	Peso (Kg)
07/03/2018	1:4			1955.082

Note

Descrizione completa

CONDENSING EXCHANGER SK1.2 50

ALEABRAX SYSTEMS

Codice	Revisione
30-00334	00

DATI TECNICI E MISURE NON SONO IMPEGNATIVE. LA DITTA SI RISERVA IL DIRITTO DI EVENTUALI VARIAZIONI SENZA L' OBBLIGO DI PREAVVISO. SI DECLINA OGNI RESPONSABILITA' PER EVENTUALI INESATTEZZE CONTENUTE NEL PRESENTE OPUSCOLO SE DOVUTE AD ERRORI DI STAMPA O DI TRASCRIZIONE. TUTTI I DIRITTI SONO RISERVATI. NESSUNA PARTE DI QUESTO DOCUMENTO PUO' ESSERE RIPRODOTTA, MEMORIZZATA IN SISTEMI DI ARCHIVIO O TRASMESSA IN QUALSIASI FORMA O MEZZO ELETTRONICO, MECCANICO, FOTOCOPIA O ALTRO SENZA LA PREVENTIVA AUTORIZZAZIONE DELLA DITTA